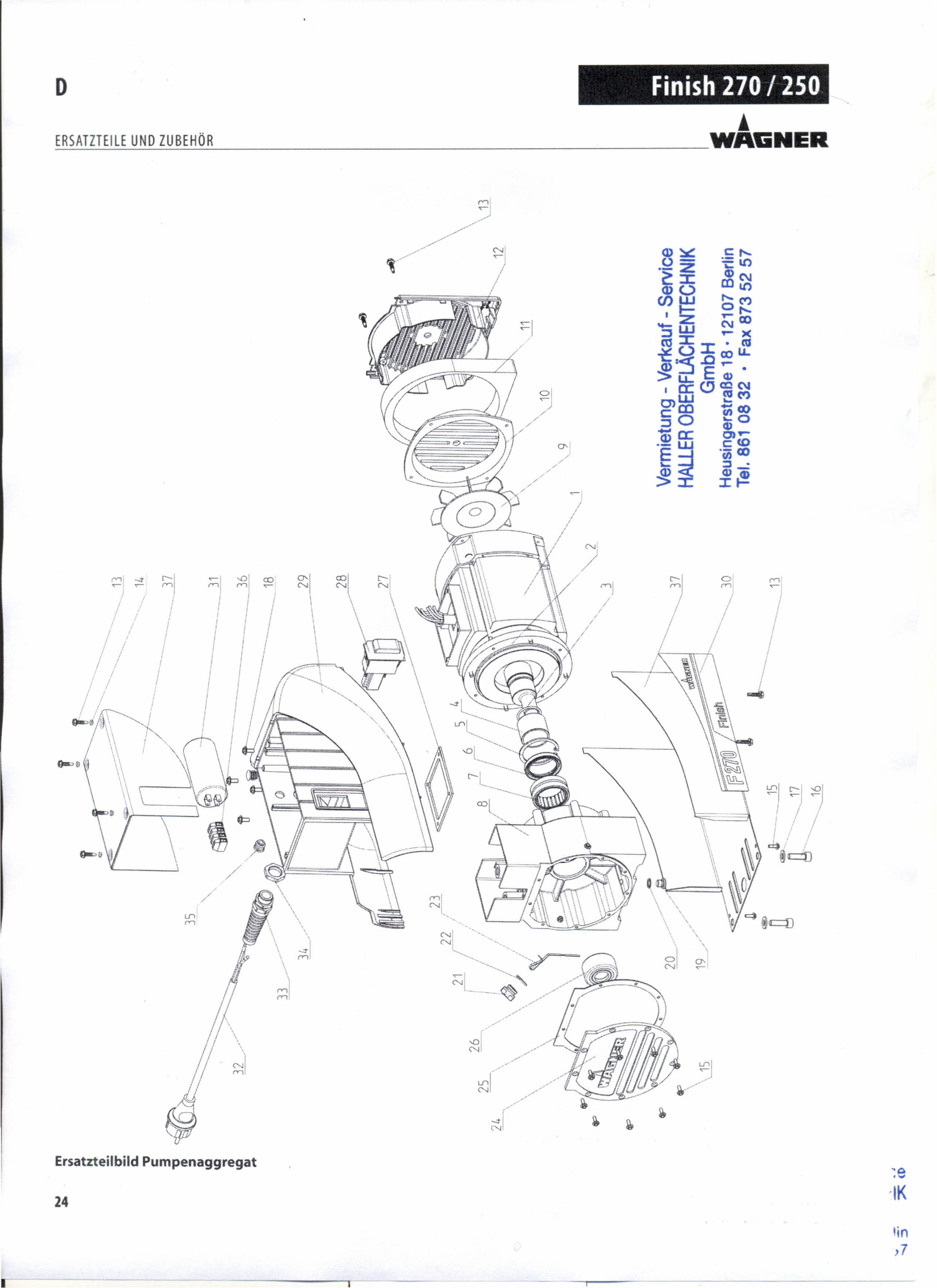

Vermietung - Verkauf - Service
HALLER OBERFLÄCHENTECHNIK
GmbH
Heusingerstraße 18 · 12107 Berlin
Tel. 861 08 32 · Fax 873 52 57

Ersatzteilbild Pumpenaggregat

ERSATZTEILLISTE PUMPENKOPF

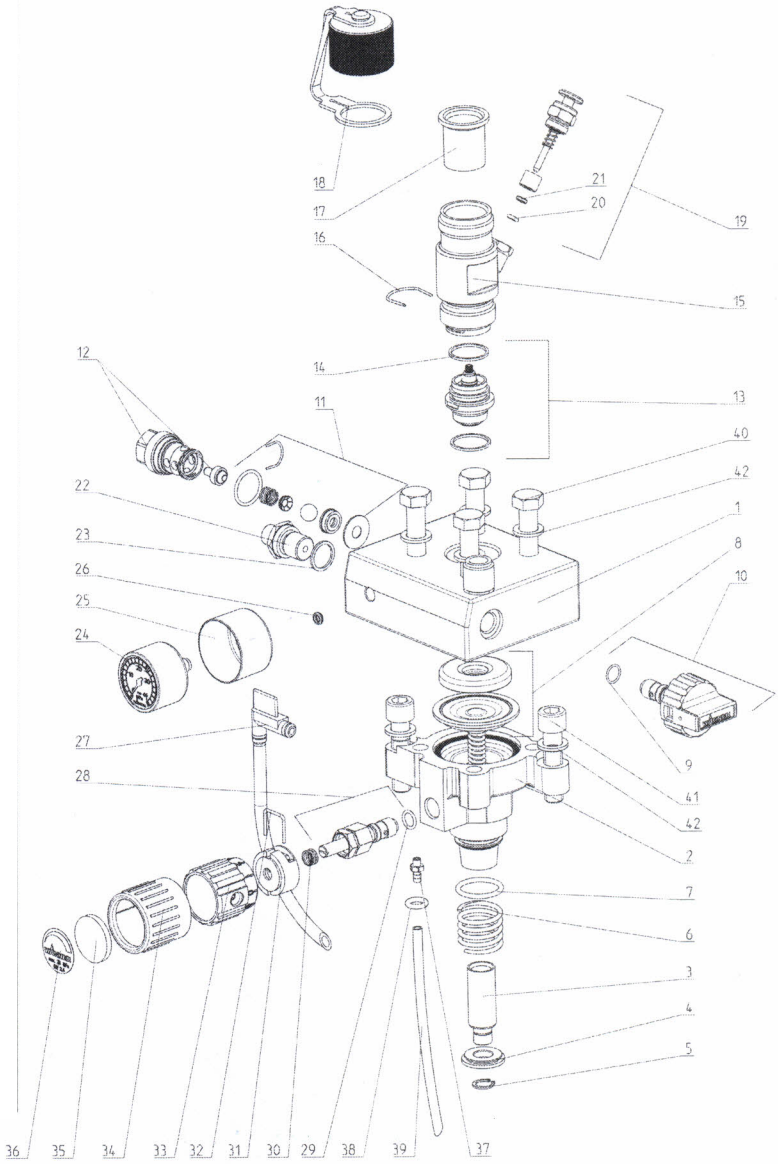

Ersatzteilbild Pumpenkopf

Vermietung - Verkauf - Servi
HALLER OBERFLÄCHENTECHN
GmbH
Heusingerstraße 18 · 12107 Ber
Tel. 861 08 32 · Fax 873 52 !